Prolunga 20 mm -

12 070 970 90

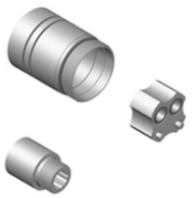

Prolunga 20 mm -

12 070 970 90

Prolunga 20 mm -

12 070 970 90

mm [inches]

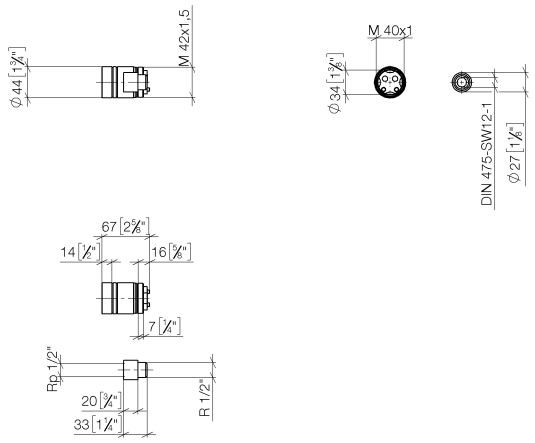

Certificati

IAPMO_6397.

Prolunga 20 mm -

12 070 970 90

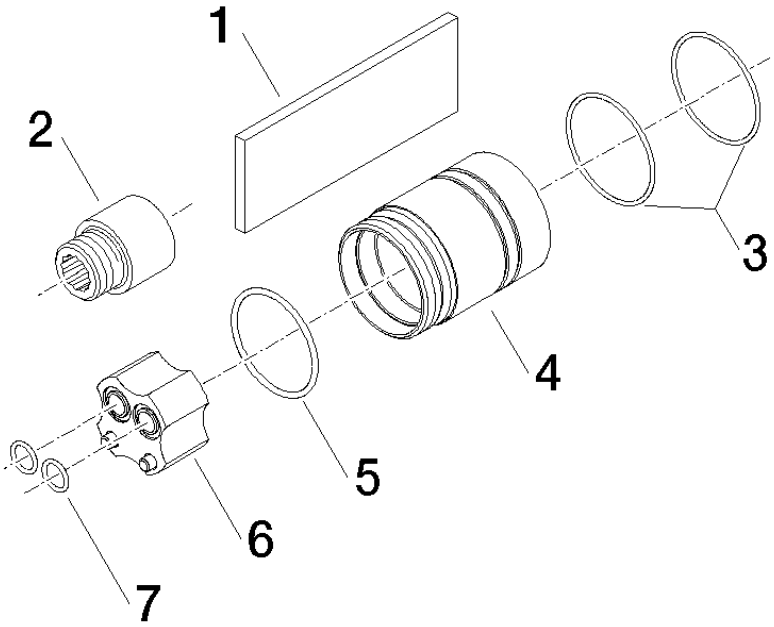

Elenco delle parti di ricambio

N.	Codice articolo	Denominazione	Quantità necessaria	Tempo di produzione
2	09 24 03 072 10 90	ugello	1	2
3	09 14 10 190 90	guarnizione	2	2
5	09 14 10 034 90	guarnizione	1	2
7	09 14 10 042 90	guarnizione	2	2